RUNDSTÄNGER MED ÖGLA, 15 MM RULLAR (R-L), SS 304

Rundstång Ø 8 mm med 15 mm rulle, för handtag och lås med flerpunktsreglar. Stångmodellen R-L har en pressad platt ände med ett hål. Längden L i ritningen är den totala längden mätt från hålets mitt till rullens ände. Den här produkten levereras i anpassade längder endast mot förfrågan.

MATERIAL
Rod: Rostfritt stål 304
Roller: Glass fibre reinforced polyamide (PA6GF30)

RELATERADE PRODUKTER
Other materials: 2-541
Use the Index Code at industrilas.com

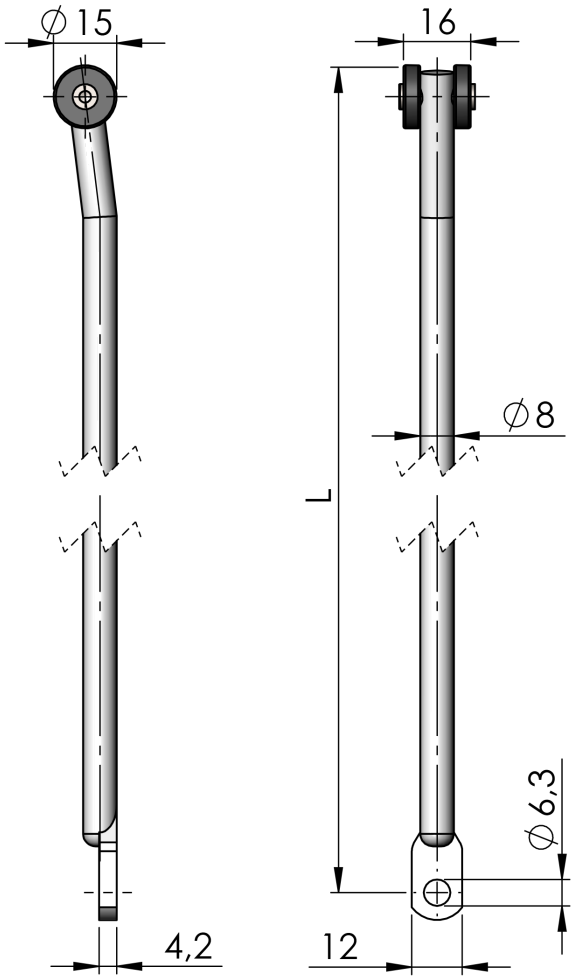

Artikelnummer	Beskrivning	Typ
283020-LLLL	LLLL = Length in mm	Rod R-L

Industrilås
When access counts

Index Code: 2-541